PRODUKTTYPOVÝ LIST

URRI 14

Krátká informace

Přechodový adaptér z pravoúhlého na kruhový profil, povrstvený plech, na DN 140

Typové číslo	0073.0299

Technické údaje

Způsob instalace	Pod omítku
Materiál	Ocelový plech, povrstvený
Barva	šedá
Hmotnost	0,85 kg
Hmotnost s obalem	0,85 kg
Vhodné pro jm. světlost	140 mm
Šířka	175 mm
Výška	175 mm
Hloubka	140 mm
Šířka s obalem	175 mm
Výška s obalem	175 mm
Hloubka s obalem	140 mm
Balení	1 kus
Sortiment	C
GTIN (EAN)	4012799732990
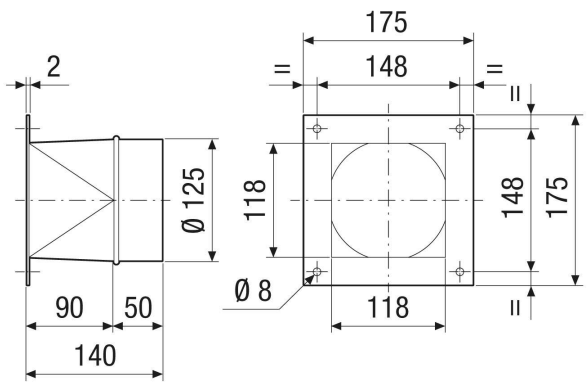
Výkres [mm]