PRODUKTTYPOVÝ LIST

URRI 16

Krátká informace

Přechodový adaptér z pravoúhlého na kruhový profil, povrstvený plech, na DN 160

Typové číslo	0073.0300

Technické údaje

Způsob instalace	Pod omítku
Materiál	Ocelový plech, povrstvený
Barva	šedá
Hmotnost	1,05 kg
Hmotnost s obalem	1,05 kg
Vhodné pro jm. světlost	160 mm
Šířka	195 mm
Výška	195 mm
Hloubka	140 mm
Šířka s obalem	195 mm
Výška s obalem	195 mm
Hloubka s obalem	140 mm
Balení	1 kus
Sortiment	C
GTIN (EAN)	4012799733003
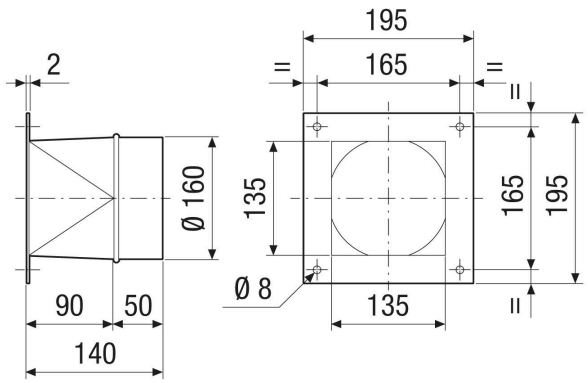
Výkres [mm]