SGCI 63

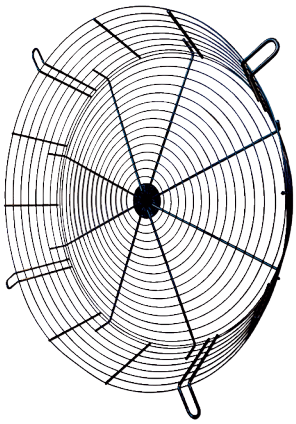

Kurzinformation

Berührungsschutzgitter für die freie Ansaugung in konischer Ausführung, DN 630

Artikelnummer	0073.0093

Technische Daten

Material	Stahlblech
Farbe	silber
Gewicht	3 kg
Gewicht mit Verpackung	3 kg
Nennweite	630 mm
Breite	165 mm
Höhe	632 mm
Tiefe	165 mm
Breite mit Verpackung	165 mm
Höhe mit Verpackung	632 mm
Tiefe mit Verpackung	165 mm
Verpackungseinheit	1 Stück
Sortiment	C
GTIN (EAN)	4012799730934
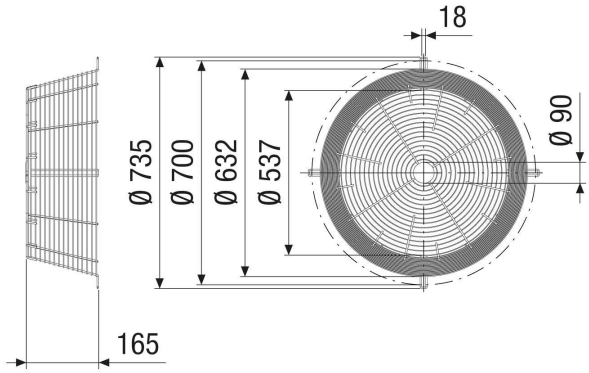
Maßzeichnung [mm]