SCHALTBILDER

EAT 6 G/1

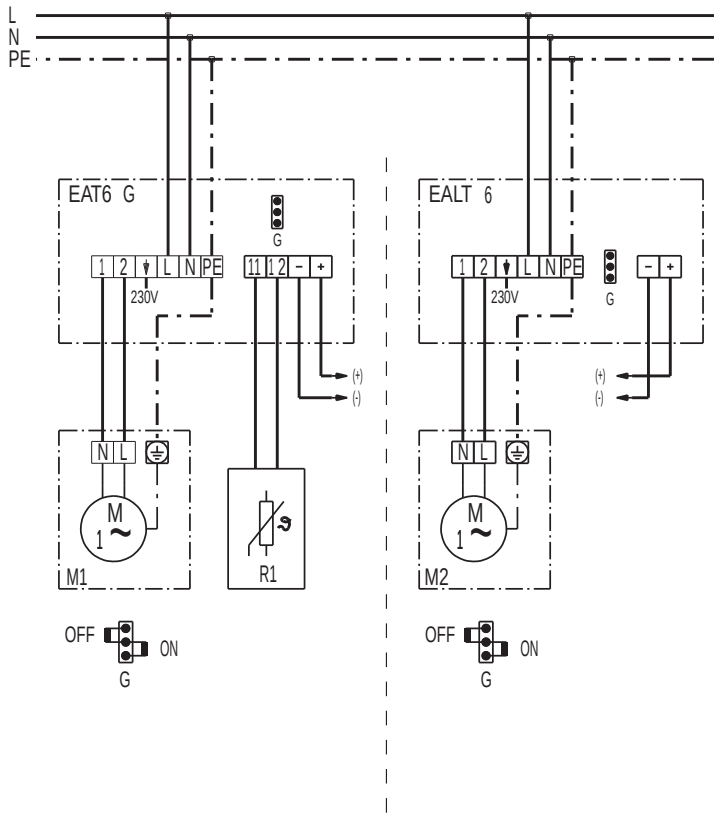

EAT 6 G - Temperaturregler
R1 - Temperaturfühler
M1 - Ventilator 1
EALT 6 - Leistungsteil
M2 - Ventilator 2
G - Grenzwert