PROIZVODLIST PROIZVODA

GSI 71

Kratka informacija

Protupostolje za spoj između cijevi DN 710 na ventilatoru

Broj artikla	0073.0267

Tehnički podaci

Materijal	Čelični lim, obložen
Boja	siva
Težina	3,3 kg
Težina s pakovanjem	3,3 kg
Prikladno za nominalnu dužinu	710 mm
Širina	810 mm
Visina	810 mm
Dubina	80 mm
Širina s pakovanjem	810 mm
Visina s pakovanjem	810 mm
Dubina s pakovanjem	80 mm
Jedinica za pakiranje	1 kom
Asortiman	C
GTIN (EAN)	4012799732679
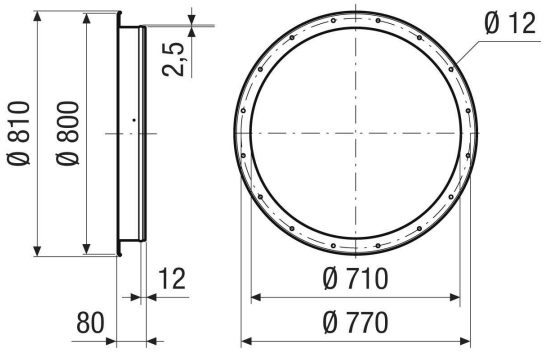
Crtež s veličinama [mm]