WRG 300 WP

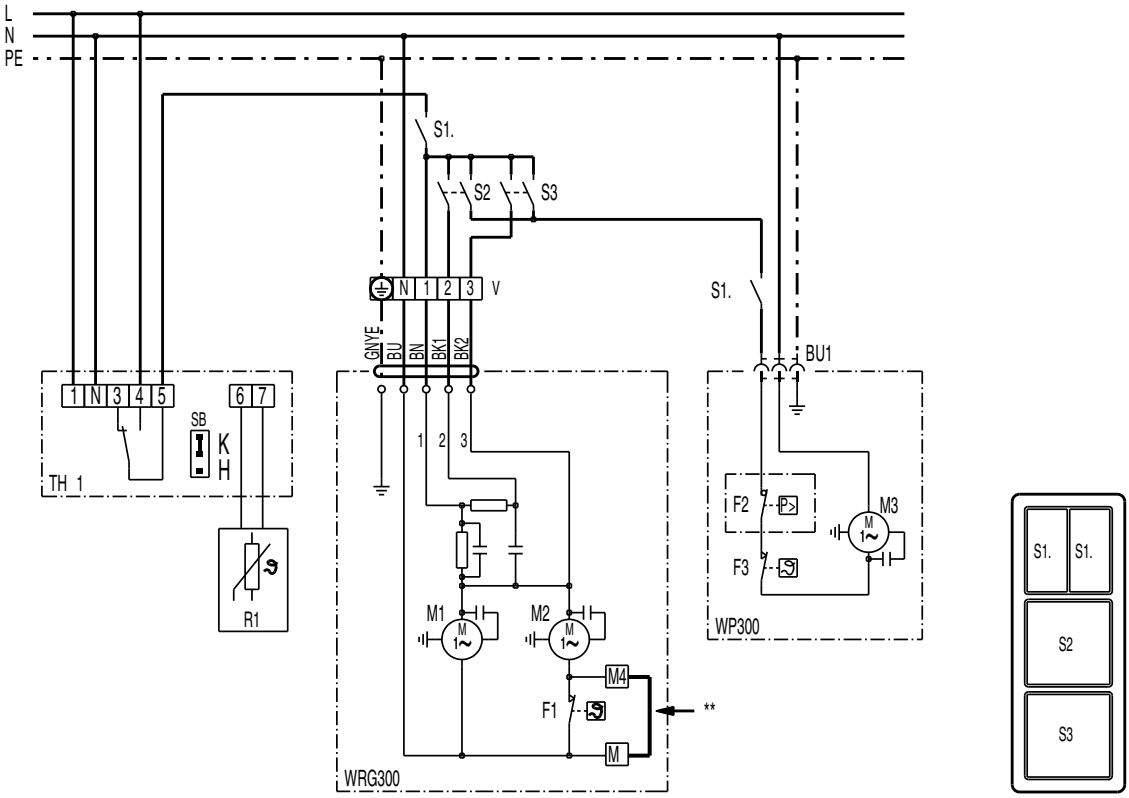

S1.1 rendszer Be,WRG 300 az 1. fokozatra, WP300 Ki
S1.2 WP 300 főkapcsoló
S2 WRG 300 a 2. fokozatra, WP 300 Be
S3 WRG 300 a 3. fokozatra, WP 300 Be
TH10 Termosztát: fagyvédelmi biztosító
R1 Külső levegő érzékelő (belépési hőmérséklet) Beszerelés: Külső levegő csatornába, közel a külső falhoz / északi oldalra
WRG 300 hővisszanyerő egység (1 = 1. fokozat (takarékos), 2 = 2. fokozat (közepes), 3 = 3. fokozat (magas))
M1 Elszívó ventilátor
M2 Légbevezető ventilátor
F1 Fagyvédelmi biztosító, ezt a megrendelőnek – a WRG 300-ason az M2 és M4 kapcsokon – át kell hidalnia! Lásd a WRG 300 kapcsolási rajzát
WP 300 Hőszivattyú
F2 Nyomáskapcsoló (túlnyomás-védelem)
F3 Fagyvédelmi biztosító (párologtató)
M3 Kompresszormotor (indítórelével)
S1.1/1.2 Sorozatkapcsoló / dupla billentéses*
S2 kétpólusú KI
S3 kétpólusú KI
BU1 földelt dugaszoló aljzat
V elosztó (a megrendelő biztosítja)
* A dupla billentéses sorozatkapcsoló helyett 2 ellenőrző lámpával ellátott kikapcsoló is használható

WRG 300 WP

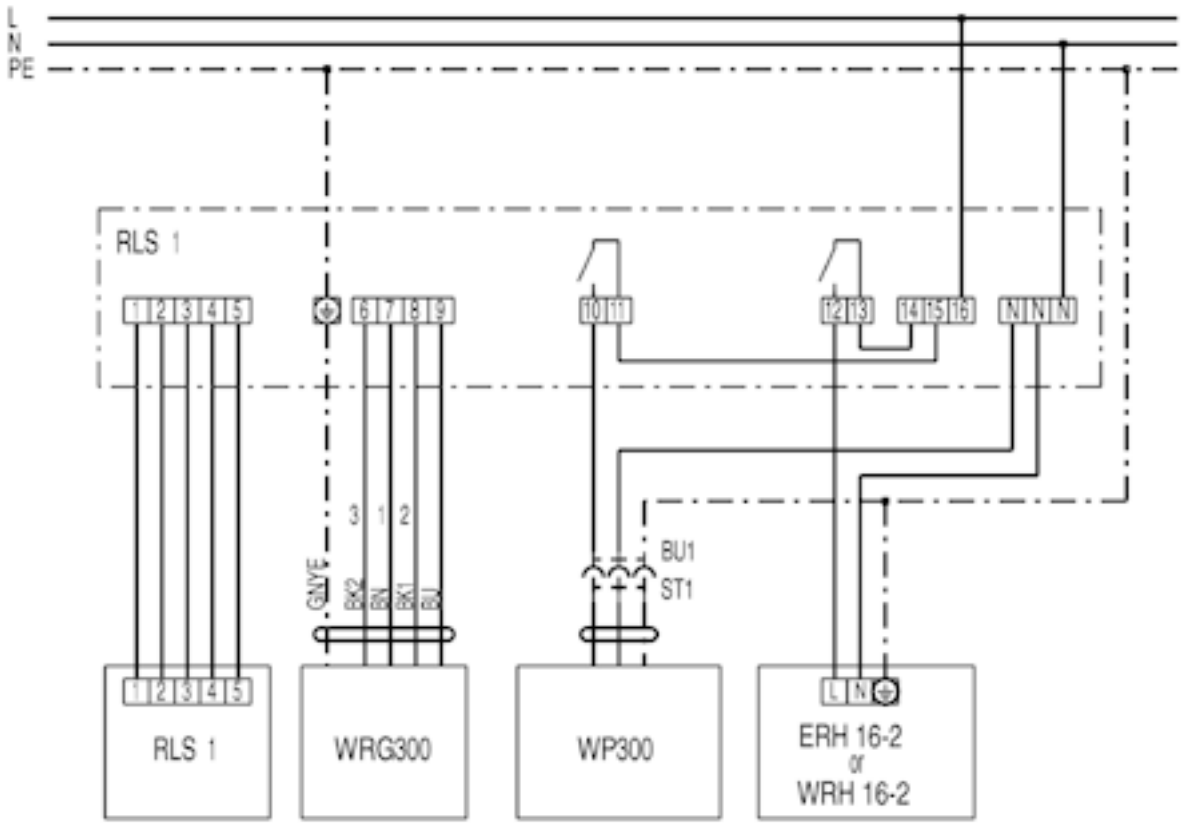
L
N
PE
RLS 1
1 2 3 4 5
6 7 8 9
10 11
12 13
14 15 16
N N N
3 1 2
GNYE
BK2
BN
BK1
BU
BU1
ST1
1 2 3 4 5
RLS 1
WRG300
WP300
L N
ERH 16-2
or
WRH 16-2