WRG 35-1-SE

Beszerelési készlet WRG 35-1-SE helyiség légállapot szabályozással RLS 4-1 vagy RLS 5

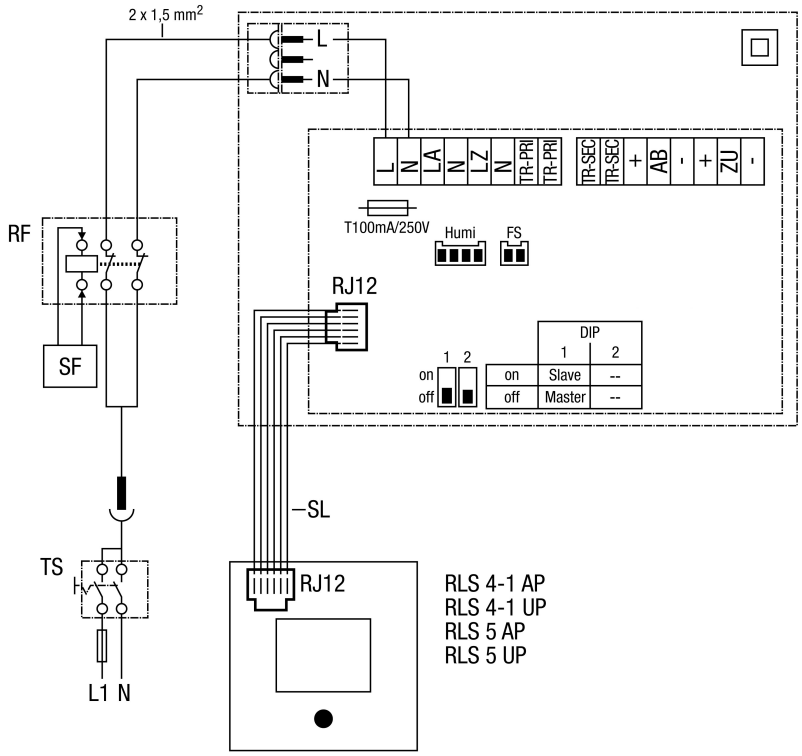

RF - légszellőzős tűzhelyeknél a vásárlónak kell rendelkezésre állítania
SF - a tűzhely jele
TS - választókapcsoló a vásárló által, on/off switch, VDE 0700 T1 7.12.2
SL - 6- eres vezérlőkábel
Humi - páratartalom érzékelő, csak a WRG 35H-SE beszerelési készletnél csatlakoztatva
FS - fagyvédelem érzékelő, külön tartozék