SCHEMATY POŁĄCZEŃ

WRG 300 WP

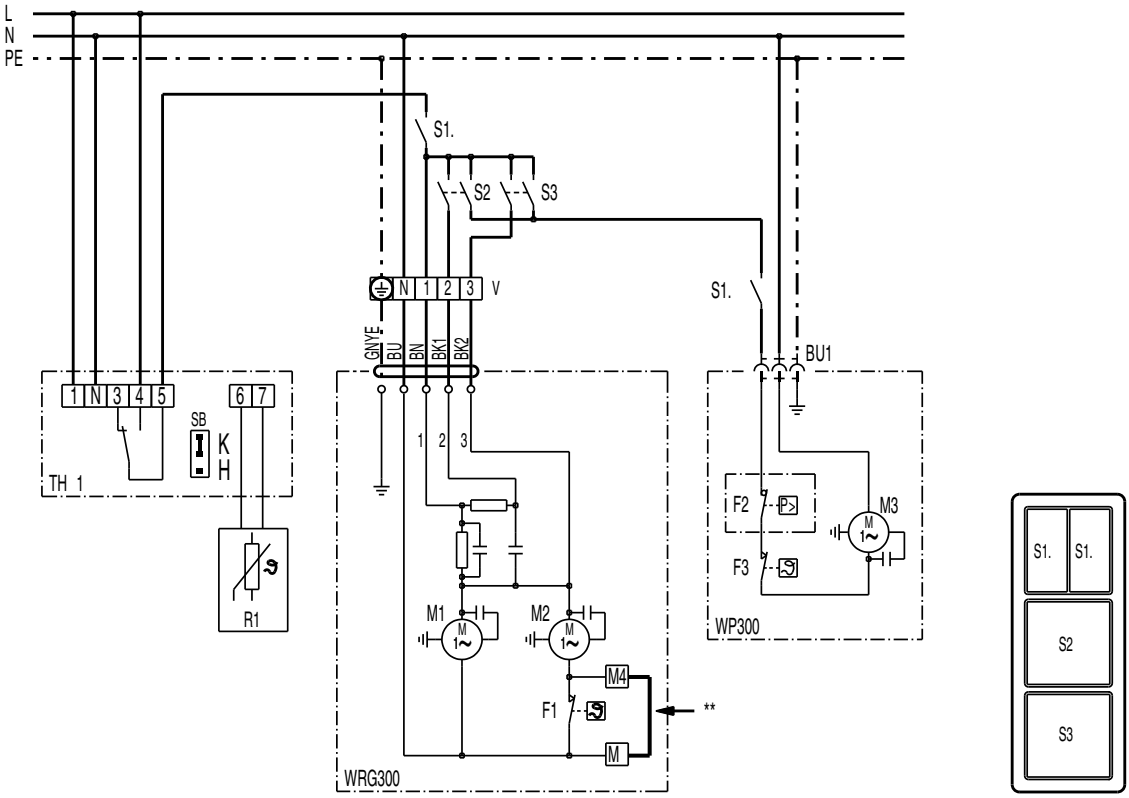

S1.1 UKład włączania,WRG 300 na stopniu 1, WP300 wyłączony
S1.2 Łącznik główny WP 300
S2 WRG 300 na stopniu 2, WP 300 włączony
S3 WRG 300 na stopniu 3, WP 300 włączony
TH10 Termostat: Zabezpieczenie przeciwmrozowe
R1 Czujnik temperatury powietrza zewnętrznego (wlotu). Montaż: Kanał powietrza zewnętrznego, w pobliżu ściany zewnętrznej / strona północna
WRG 300 Zespół odzysku ciepła (1 = stopień 1 (ekonomiczny), 2 = stopień 2 (średni), 3 = stopień 3 (wysoki))
M1 Wentylator powietrza wywiewanego
M2 Wentylator powietrza nawiewanego
F1 Zabezpieczenie przeciwmrozowe, musi zostać zmostkowane od strony konstrukcji budowlanej na zaciskach M2 i M4! Patrz schemat WRG 300
WP 300 Pompa ciepła
F2 Presostat (zabezpieczenie wysokociśnieniowe)
F3 Zabezpieczenie przeciwmrozowe (parownik)
M3 Silnik sprężarki (z przekaźnikiem rozruchowym)
S1.1/1.2 Przełącznik szeregowy / dwudźwigienkowy*
S2 Wyłącznik 2-biegunowy
S3 Wyłącznik 2-biegunowy
BU1 Gniazdo z zestykiem uziemiającym
Rozdzielacz V (zapewnia inwestor)
* Zamiast wyłącznika szeregowego dwudźwigienkowego można użyć 2 wyłączników z lampką kontrolną

WRG 300 WP

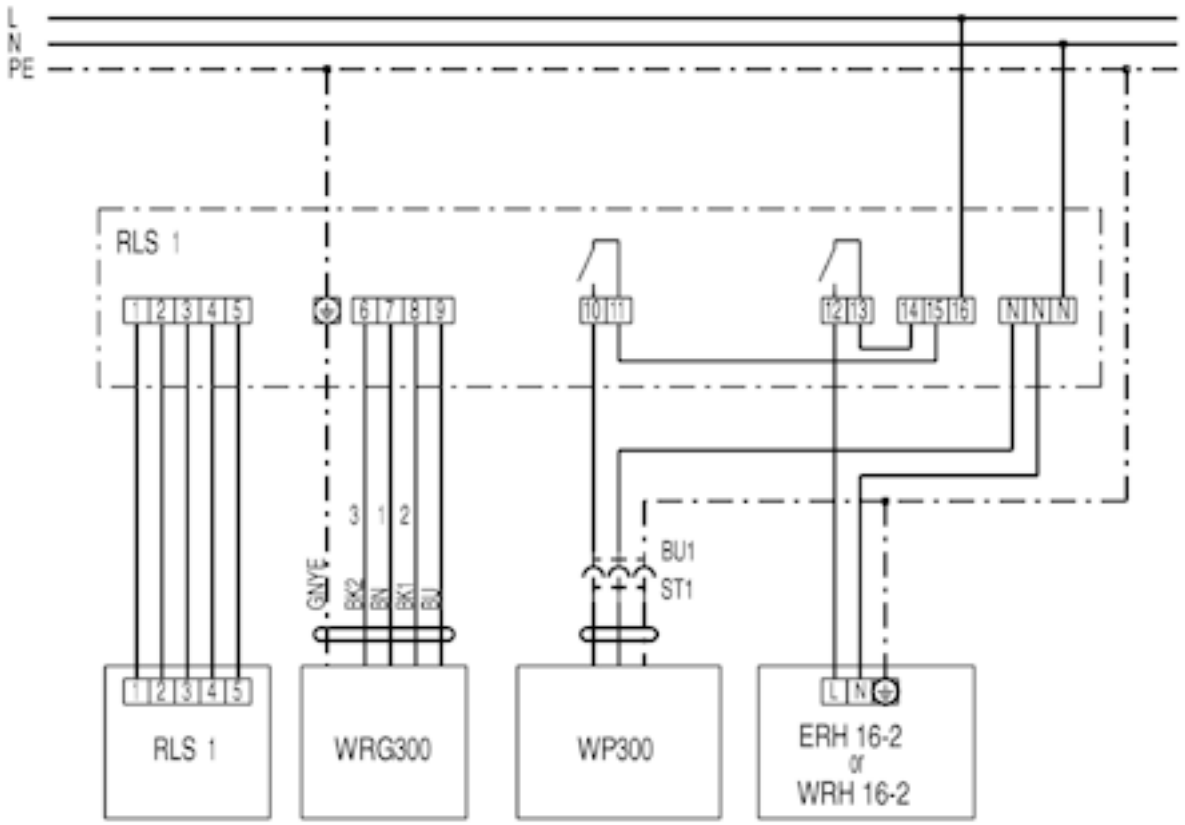
L
N
PE
RLS 1
1 2 3 4 5
6 7 8 9
10 11
12 13
14 15 16
N N N
3 1 2
GN/YE
BK2
BN
BK1
BU
BU1
ST1
RLS 1
WRG300
WP300
L N
ERH 16-2
or
WRH 16-2