ИЗДЕЛИЕ ТЕХНИЧЕСКИЙ ПАСПОРТ

ASI 40

Краткая информация

Всасывающий патрубок с оптимизацией потока, DN 400

Номер артикула	0073.0439

Технические данные

Направление воздуха	Приточная и вытяжная вентиляция
Материал	Стальной лист с покрытием
Цвет	серого цвета
Вес	1 kg
Масса с упаковкой	1 kg
Ширина	465 mm
Высота	400 mm
Глубина	55 mm
Ширина с упаковкой	465 mm
Высота с упаковкой	400 mm
Глубина с упаковкой	55 mm
Упаковочный комплект	1 штук
Ассортимент	C
GTIN (EAN)	4012799734390
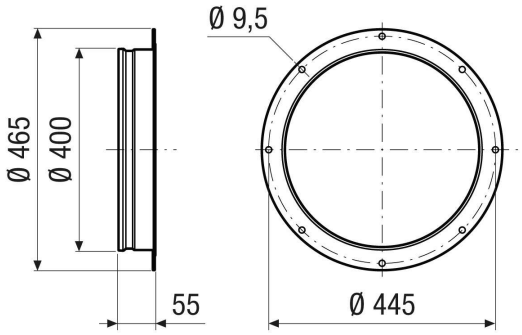
Габаритный чертеж [mm]