ИЗДЕЛИЕ ТЕХНИЧЕСКИЙ ПАСПОРТ

DAD 80/4

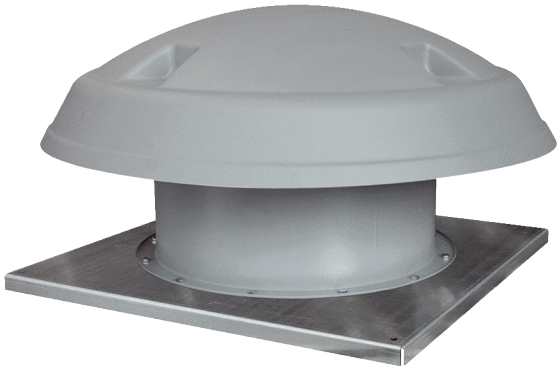

Краткая информация

Осевой крышный вентилятор, с горизонтальным выбросом, 4-полюсный, DN 800, трехфазный ток

Примеры применения

Производственное помещение, Производственные помещения, Торговое помещение, Промышленный цех

Номер артикула	0073.0076

Технические данные

Объёмный расход	24.569 m³/h
Объемный расход$_{ном}$	14.609 m³/h (Измерено при оптимальном КПД)
Давление $p_{fs,\ ном}$	367 Pa (Измерено при оптимальном КПД)
Скорость вращения $n_{ном}$	1.440 1/min (Измерено при оптимальном КПД)
Скорость вращения	1.440 1/min
Тип крыльчатки	осевой
Регулируемая скорость вращения	✓
Возможность реверса	–
Вид напряжения	Трёхфазный ток
Напряжение питания	400 V
Сетевая частота	50 Hz
Номинальная мощность	5.500 W
$I_{ном}$	7,75 A
Степень защиты	IP 55
Тепловой класс	F
Переключение числа полюсов	–
Место установки	Крыша
Позиция	вертикальн.
Материал корпуса	Листовая сталь, оцинкованная
Материал крыльчатки	Полиамид
Цвет	серого цвета
Вес	140 kg
Масса с упаковкой	168 kg
Номинальный диаметр	800 mm
Ширина	1.600 mm
Высота	800 mm
Глубина	1.600 mm
Ширина с упаковкой	1.700 mm
Высота с упаковкой	850 mm

DAD 80/4

Глубина с упаковкой	1.700 mm
Температура транспортирующей среды при I_{Max}	-15 °C до 50 °C
PTC DIN 44082	M 100
Упаковочный комплект	1 штук
Ассортимент	C
GTIN (EAN)	4012799730767

Технические данные для приборов > 125 Вт согласно Европейской энергоэффективной директиве ErP 2009/125/CE в точке оптимального КПД

Общая эффективность η	40,2 %
Категория измерений	C
Категория эффективности	statisch
Степень эффективности N	42,5
Необходимость в регулируемом приводе	нет
Год выпуска	См. заводскую табличку
Название производителя / официальный регистрационный номер / место нахождения производителя	Maico Elektroapparate-Fabrik GmbH / Суд ведения торгового реестра Freiburg, HRB 601233 / см. инструкцию по монтажу
Арт.№	0073.0076
P_{BEP} / объемный расход$_{BEP}$ / $P_{fs, BEP}$	4,284 kW / 14.609 m³/h
n_{BEP}	1.470 1/min
Степень повышения давления при оптимальном КПД	≈ 1
Информация о разборке и утилизации	см. инструкцию по монтажу
Информация о монтаже, эксплуатации и текущем ремонте	см. инструкцию по монтажу
Предметы, использованные при измерении эффективности и не описанные в категории изменений	-
I_{BEP}	7,75 A
$p_{f, BEP}$	367 Pa
Уровень звуковой мощностиL_{WA7}	93 dB(A)

Уровень звуковой мощности в октавном спектре

	63 Hz	125 Hz	250 Hz	500 Hz	1 kHz	2 kHz	4 kHz	8 kHz	Всего
L_{WA5}, S5 (dB(A))	61	71	76	84	86	87	86	80	92

L_{WA5}= Уровень звуковой мощности для свободного всасывания в дБ

DAD 80/4

Характеристика

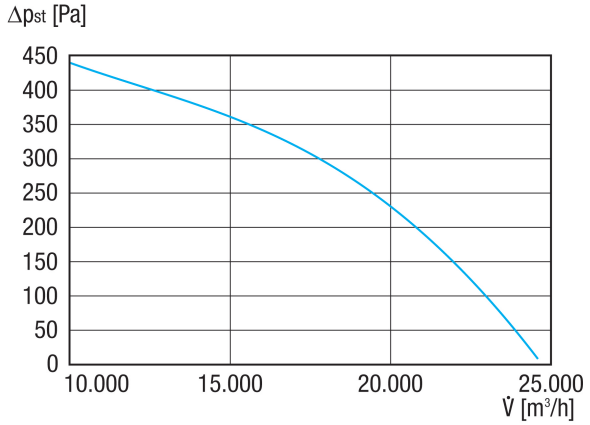
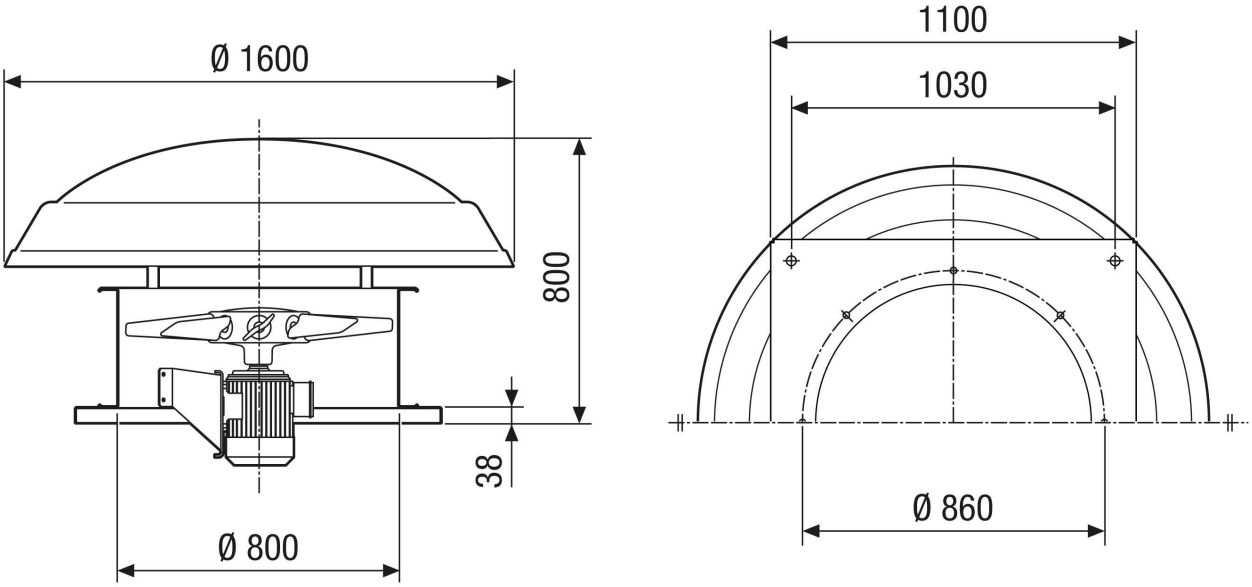
Габаритный чертеж [mm]