ИЗДЕЛИЕ ТЕХНИЧЕСКИЙ ПАСПОРТ

SOFI 40-45

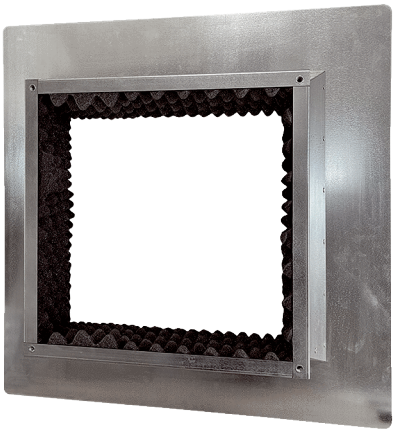

Краткая информация

Изолированный цоколь для плоских крыш для монтажа крышных вентиляторов, DN 400—450

Номер артикула	0073.0049

Технические данные

Материал	Листовая сталь, оцинкованная
Материал корпуса	Листовая сталь, оцинкованная
Цвет	серебряный
Вес	16,2 kg
Масса с упаковкой	16,2 kg
Ширина	1.030 mm
Высота	300 mm
Глубина	1.030 mm
Ширина с упаковкой	1.030 mm
Высота с упаковкой	300 mm
Глубина с упаковкой	300 mm
Упаковочный комплект	1 штук
Ассортимент	C
GTIN (EAN)	4012799730491
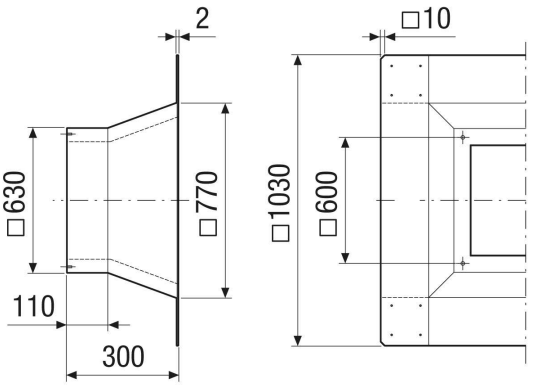
Габаритный чертеж [mm]