СХЕМЫ ПОДКЛЮЧЕНИЯ

AKE 150

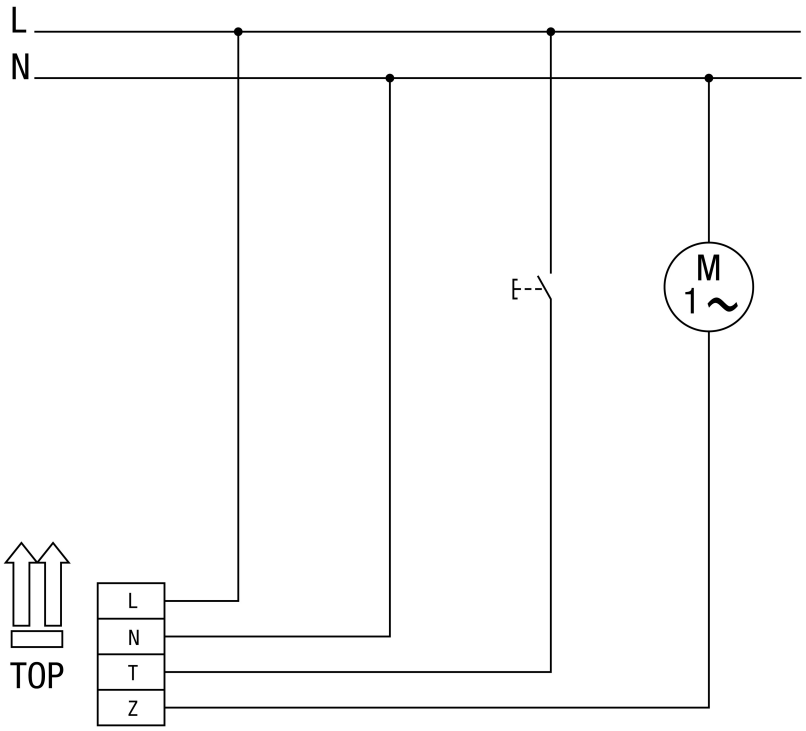

AKE 150

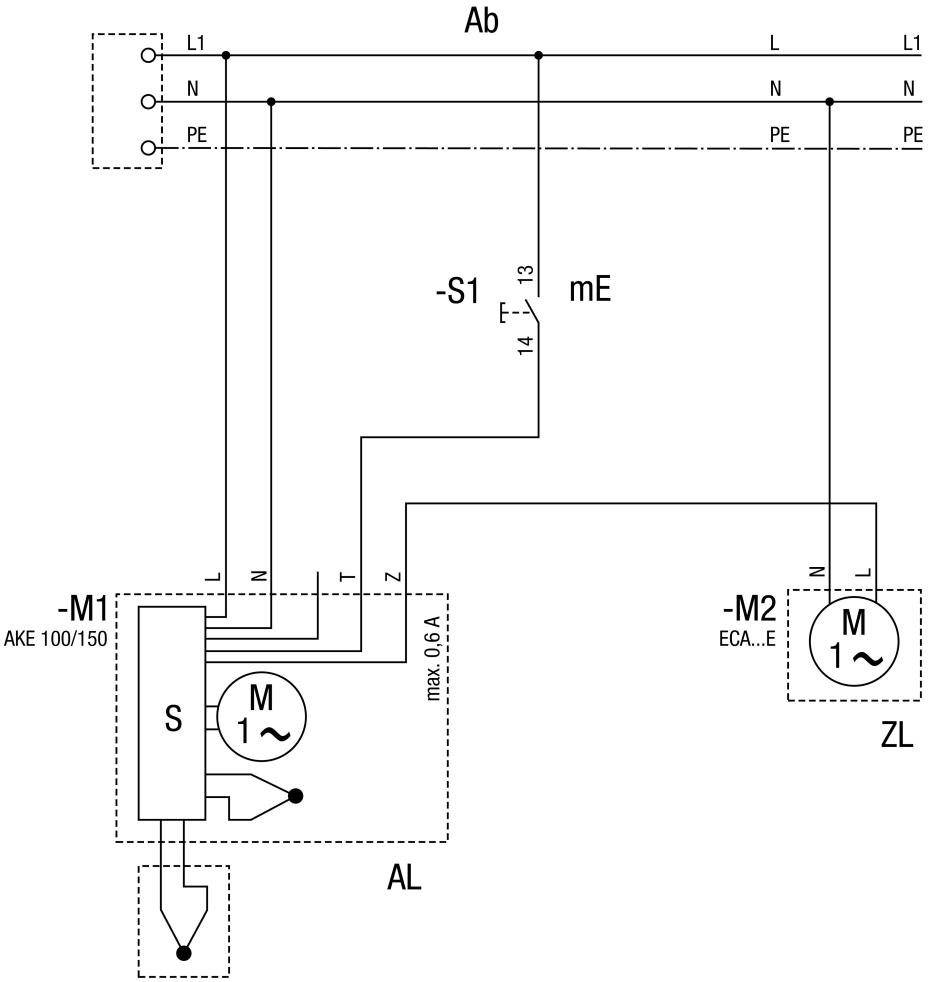

Ab — защита обеспечивается заказчиком
mE — ручное включение (опция)
S — блок управления
AL — вытяжной воздух
ZL — приточный воздух (опция)